ՊԱՐԶՈՒՆԱԿ ՊՄ -5*

"1"; "6 " ԱՌԱՆՑՔՆԵՐՈՎ

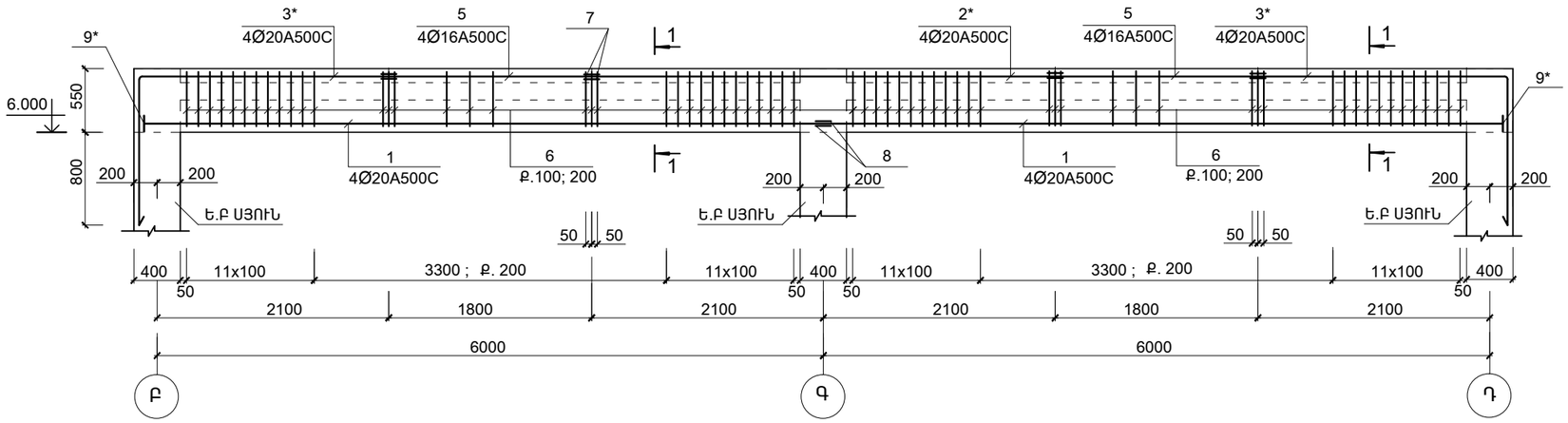

1 - 1

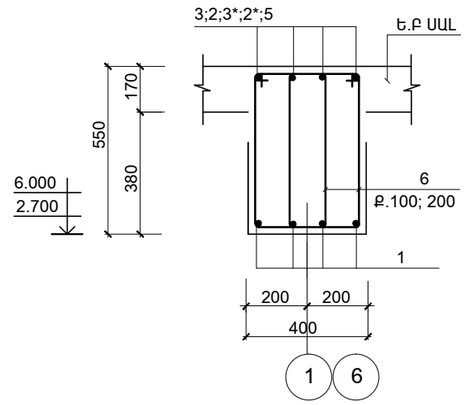

ՊԱՐԶՈՒՆԱԿ ՊՄ -5

"1"; "6 " ԱՌԱՆՑՔՆԵՐՈՎ

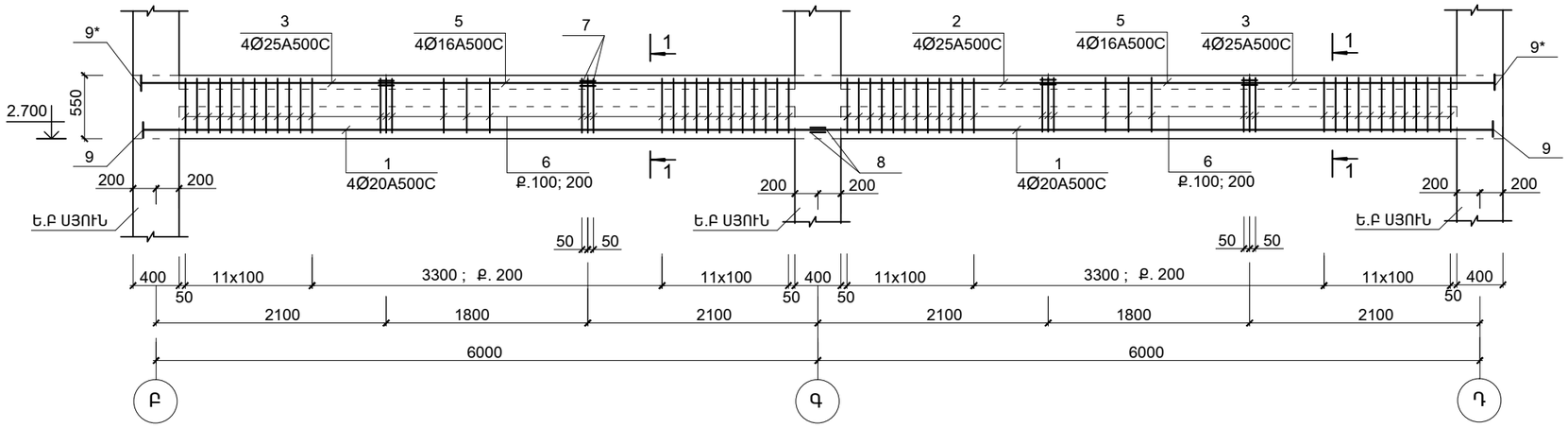

ԴԻՐՔ "9"; "9* "

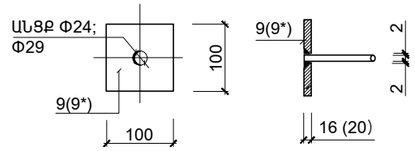

ՀԱՆԳՈՒՅՑ - 1

(ԵՐԿԱՅՆԱԿԱՆ ԱՄՐԱՆՆԵՐԻ ԾԱՅՐԱԿՑՄԱՆ ՀԱՆԳՈՒՅՑ)

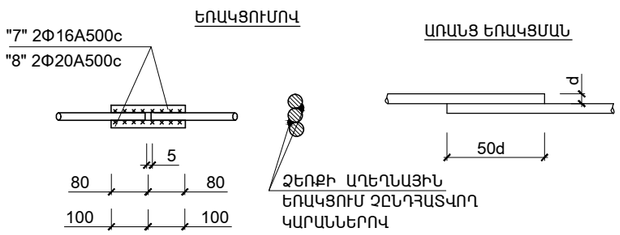

1. ՊԱՐԶՈՒՆԱԿՆԵՐԻ ԱՄՐԱՆԱՎՈՐՈՒՄԸ ԿԱՏԱՐԵԼ ՊԱՏԵՐԻ ԱՄՐԱՆԱՎՈՐՄԱՆ ՀԵՏ ՀԱՄԱՏԵՂ
2. ՆՅՈՒԹԵՐԻ ԾԱԽՍԸ ՆԱՅԵԼ ԹԵՐԹ ԵԿ-25

ԾՐԱԳՐԻ ԱՌԱՋԱԴՐԱՆՔ՝ TGQ-09				ՎԱՐԴԱՁՈՐԻ ՄԱՆԿԱՊԱՐՏԵԶԻ ԿԱՌՈՒՑՄԱՆ ՀԱՄԱՐ ԱՆՀՐԱԺԵՇՏ ՆԱԽԱԳԾԱՅԻՆ ԱՇԽԱՏԱՆՔՆԵՐ			
				ԿՈՆՍՏՐՈՒԿՏՈՐԱԿԱՆ ՄԱՍ	ՓՈՒԼ	ԹԵՐԹ	ԹԵՐԹԵՐ
					ԱՆ	ԵԿ-23	48
ՆԱԽԱԳԾ.	ԱՂԱՋԱՆՅԱՆ Լ.			ՊԱՐԶՈՒՆԱԿ ՊՄ -5; ՊՄ -5*	ՐԼԶԻՆԵԵՐԻՆԳ ԷՎՐՈՍ ՍՊԸ	ENGINEERING EVROS LLC	
ՊԱՇՏՈՆ	ԱԶԳԱՆՈՒՆ	ՍՏՈՐԱԳՐ.					